R6春季市長杯
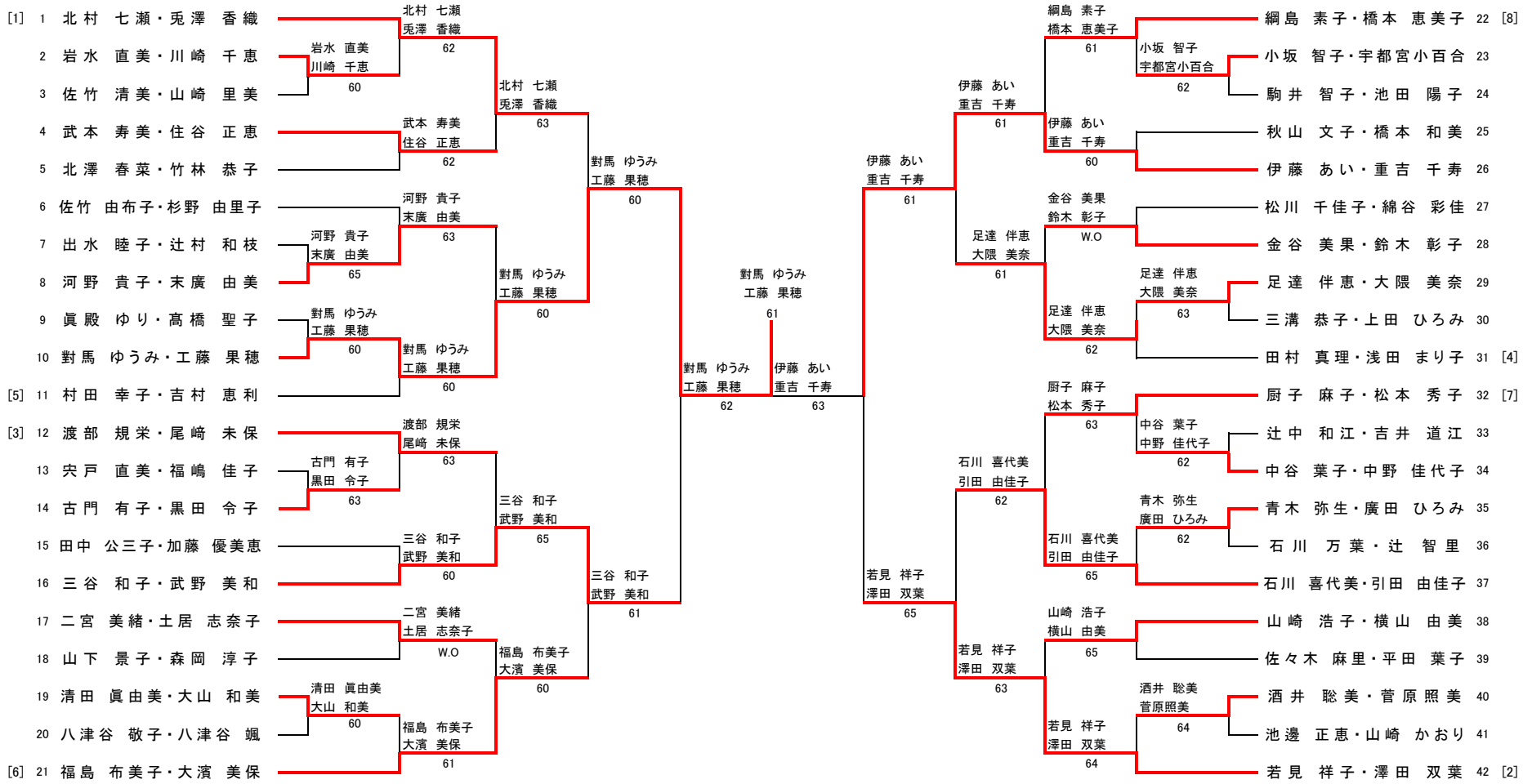
女子 B級ダブルス