R6春季市長杯
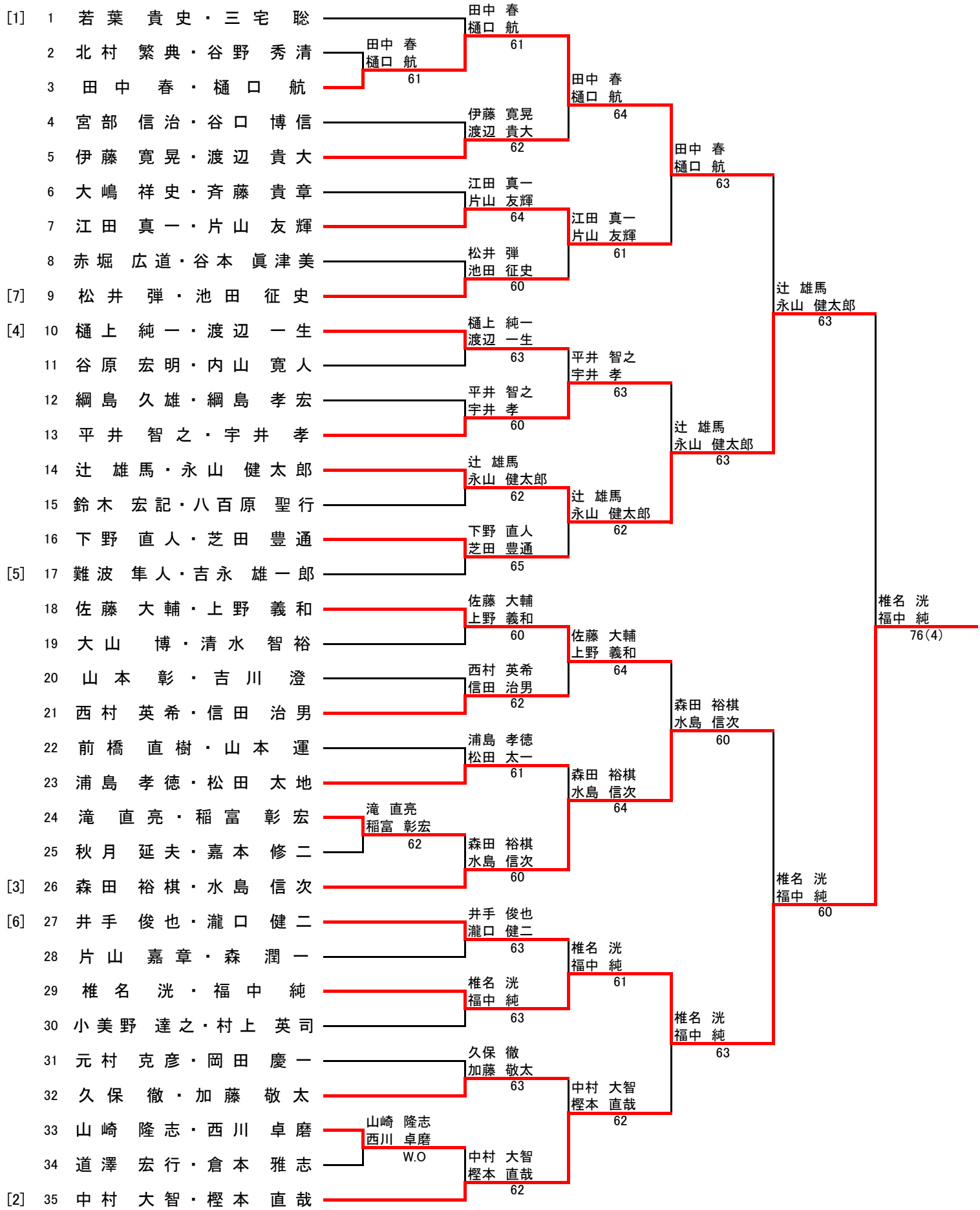
男子 B級ダブルス