女子　B級ダブルス

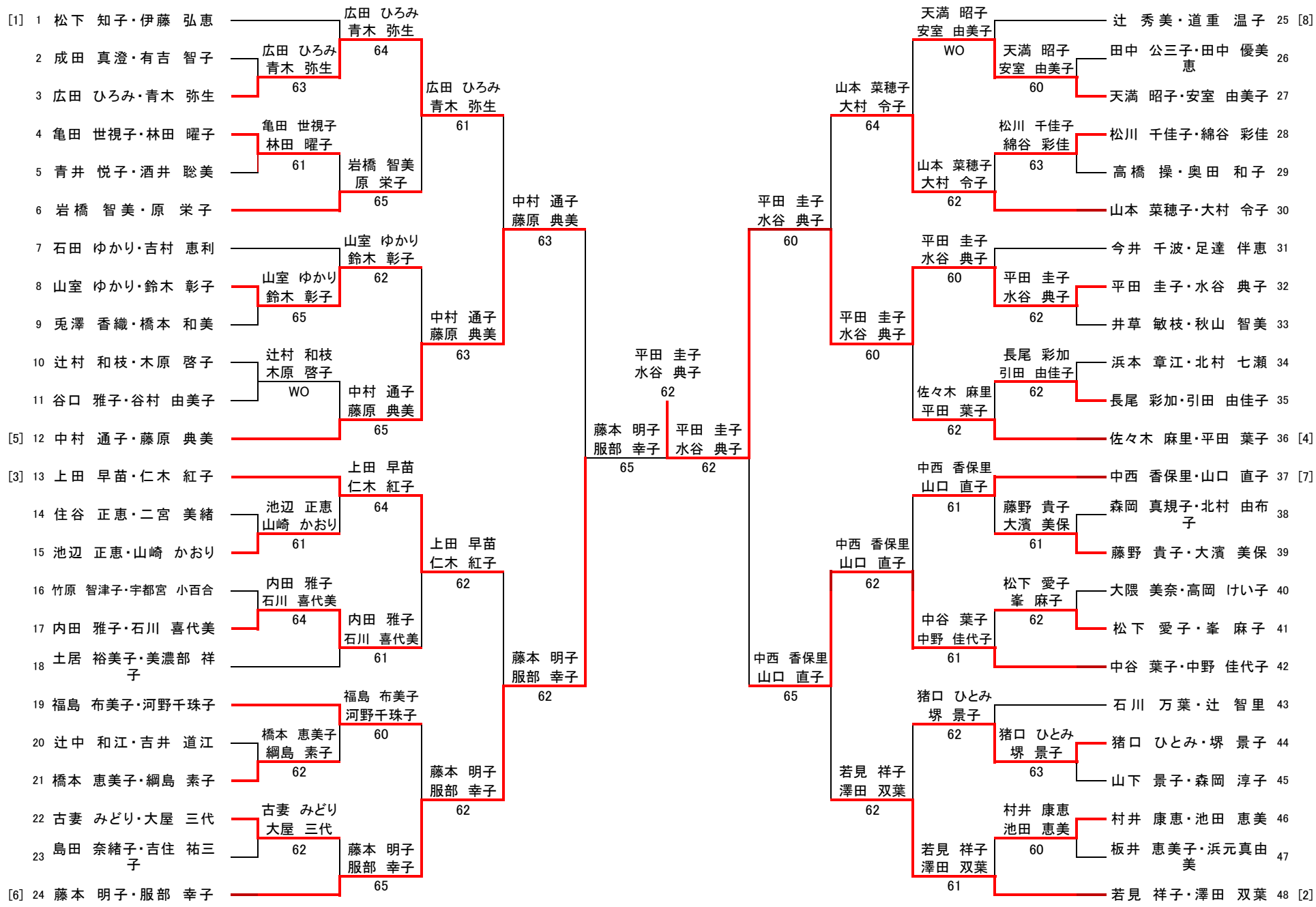
[1] 1 松下　知子・伊藤　弘恵
2 成田　真澄・有吉　智子
3 広田　ひろみ・青木　弥生
4 亀田　世視子・林田　曜子
5 青井　悦子・酒井　聡美
6 岩橋　智美・原　栄子
7 石田　ゆかり・吉村　恵利
8 山室　ゆかり・鈴木　彰子
9 兎澤　香織・橋本　和美
10 辻村　和枝・木原　啓子
11 谷口　雅子・谷村　由美子
[5] 12 中村　通子・藤原　典美
[3] 13 上田　早苗・仁木　紅子
14 住谷　正恵・二宮　美緒
15 池辺　正恵・山崎　かおり
16 竹原　智津子・宇都宮　小百合
17 内田　雅子・石川　喜代美
18 土居　裕美子・美濃部　祥子
19 福島　布美子・河野千珠子
20 辻中　和江・吉井　道江
21 橋本　恵美子・綱島　素子
22 古妻　みどり・大屋　三代
23 島田　奈緒子・吉住　祐三子
[6] 24 藤本　明子・服部　幸子
広田　ひろみ 青木　弥生 64
広田　ひろみ 青木　弥生 63
亀田　世視子 林田　曜子 61
岩橋　智美 原　栄子 65
山室　ゆかり 鈴木　彰子 62
山室　ゆかり 鈴木　彰子 65
辻村　和枝 木原　啓子 WO
中村　通子 藤原　典美 65
上田　早苗 仁木　紅子 64
池辺　正恵 山崎　かおり 61
内田　雅子 石川　喜代美 64
内田　雅子 石川　喜代美 61
福島　布美子 河野千珠子 60
橋本　恵美子 綱島　素子 62
古妻　みどり 大屋　三代 62
藤本　明子 服部　幸子 65
広田　ひろみ 青木　弥生 61
中村　通子 藤原　典美 63
上田　早苗 仁木　紅子 62
藤本　明子 服部　幸子 62
中村　通子 藤原　典美 63
藤本　明子 服部　幸子 65
平田　圭子 水谷　典子 62
平田　圭子 水谷　典子 62
平田　圭子 水谷　典子 60
中西　香保里 山口　直子 65
天満　昭子 安室　由美子 WO
山本　菜穂子 大村　令子 64
平田　圭子 水谷　典子 60
中西　香保里 山口　直子 62
若見　祥子 澤田　双葉 62
天満　昭子 安室　由美子 60
山本　菜穂子 大村　令子 62
平田　圭子 水谷　典子 60
佐々木　麻里 平田　葉子 62
中西　香保里 山口　直子 61
中谷　葉子 中野　佳代子 61
猪口　ひとみ 堺　景子 62
若見　祥子 澤田　双葉 61
辻　秀美・道重　温子 25 [8]
田中　公三子・田中　優美恵 26
天満　昭子・安室　由美子 27
松川　千佳子 綿谷　彩佳 63
松川　千佳子・綿谷　彩佳 28
高橋　操・奥田　和子 29
山本　菜穂子・大村　令子 30
今井　千波・足達　伴恵 31
平田　圭子 水谷　典子 62
平田　圭子・水谷　典子 32
井草　敏枝・秋山　智美 33
長尾　彩加 引田　由佳子 62
浜本　章江・北村　七瀬 34
長尾　彩加・引田　由佳子 35
佐々木　麻里・平田　葉子 36 [4]
中西　香保里・山口　直子 37 [7]
藤野　貴子 大濱　美保 61
森岡　真規子・北村　由布子 38
藤野　貴子・大濱　美保 39
松下　愛子 峯　麻子 62
大隈　美奈・高岡　けい子 40
松下　愛子・峯　麻子 41
中谷　葉子・中野　佳代子 42
猪口　ひとみ 堺　景子 63
石川　万葉・辻　智里 43
猪口　ひとみ・堺　景子 44
山下　景子・森岡　淳子 45
村井　康恵 池田　恵美 60
村井　康恵・池田　恵美 46
板井　恵美子・浜元真由美 47
若見　祥子・澤田　双葉 48 [2]