A級

2013年5月12(日) No.3～14　No.19 ～30　8:45集合　(No.1.9.16.17.32　9：30集合)
No.35～46　No.51～62　11:45集合　(No.33.48.49.64　12：30集合)

残り試合は5月26日(日)
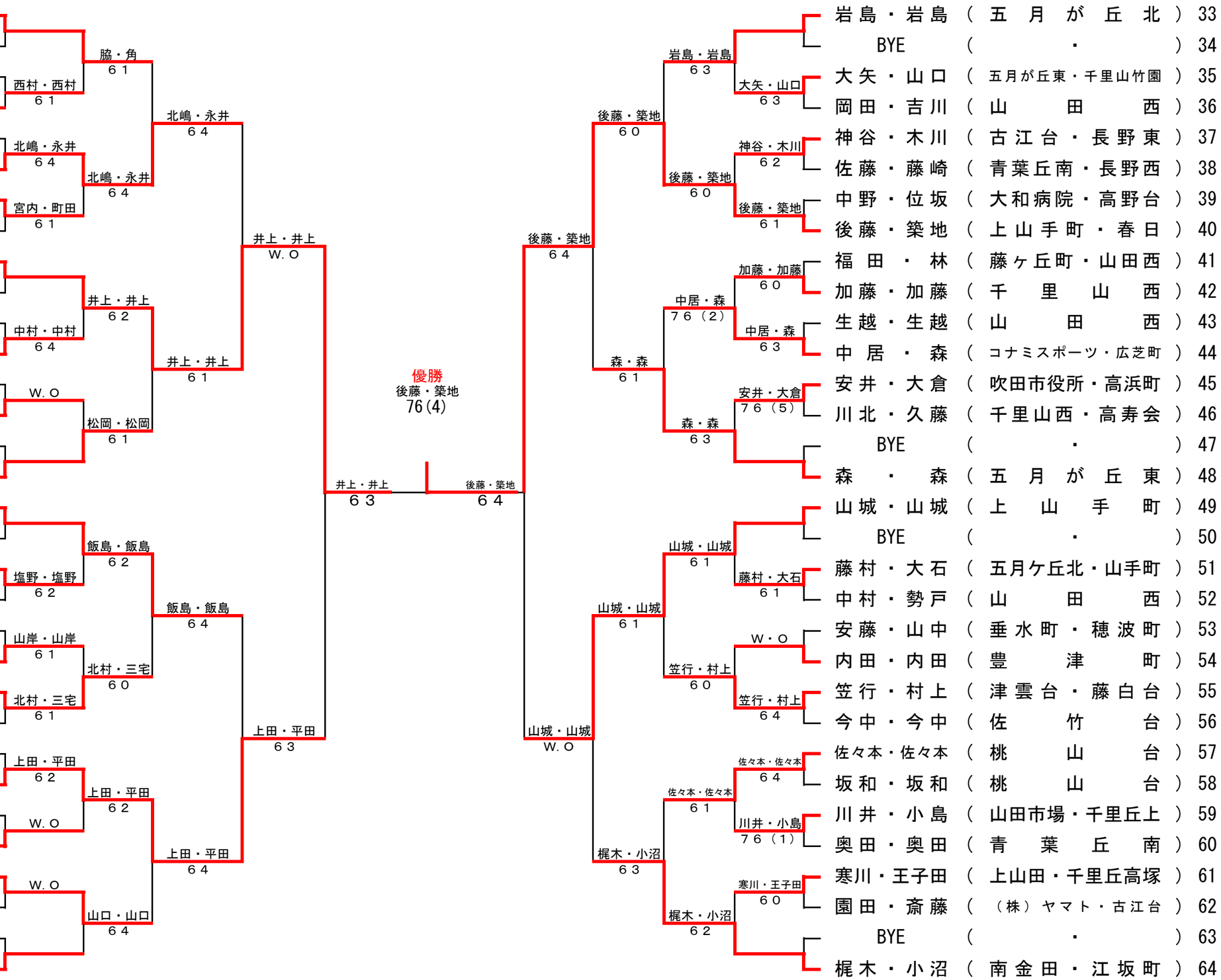
1	脇・角	阪急タクシー・千里山高塚	
2	BYE	・	
3	松下・松下	山田西	
4	西村・西村	江坂町	
5	宮本・小河内	岸部北・千里丘中	
6	北嶋・永井	山田西・新芦屋上	
7	宮内・町田	長野東・シンタク	
8	奥井・奥井	上山手町	
9	井上・井上	山田東	
10	BYE	・	
11	藤本・矢上	高野台・千里山竹園	
12	中村・中村	山田西	
13	尾崎・角田	高浜町・TISシステムサービス	
14	川島・山内	山田西・上山田	
15	BYE	・	
16	松岡・松岡	山田西	
17	飯島・飯島	山田東	
18	BYE	・	
19	塩野・塩野	津雲台	
20	渡辺・西崎	古江台	
21	三野・鹿子木	吹東町・三野商店	
22	山岸・山岸	出口町	
23	北村・三宅	山田西	
24	岡田・岡田	津雲台	
25	中谷・中谷	千里山西	
26	上田・平田	片山町・千里山西	
27	安達・古賀	千里丘下・北野理化器械	
28	家志・家志	千里山竹園	
29	山口・山口	山手町	
30	山本・岡地	桃山台・千里山西	
31	BYE	・	
32	青木・谷邨	山田西・南金田