男子ダブルスＢ級（その２）

65	片山・後藤	（千里丘下・片山建設）
66	bye	（　---　）
67	奥村・染川	（吹田市役所）
68	安田・玉井	（岸部南・山田西）
69	西川・造作	（原町・岸部北）
70	辰己・林	（春日・南金田）
71	柴田・砂子	（日の出町・内本町）
72	船越・山本	（泉町・江坂町）
73	樋口・中尾	（山手町・吹東町）
74	bye	（　---　）
75	田原・石塚	（三愛ロジスティクス）
76	三野・酒井	（吹東町・五月が丘北）
77	村上・茂野	（春日）
78	川北・武本	（千里山西・五月が丘南）
79	bye	（　---　）
80	浅野・永松	（安川コントロール・垂水町）
81	吉川・角田	（江坂町）
82	bye	（　---　）
83	中澤・中村	（新芦屋上・五月が丘東）
84	渡辺・渡辺	（山田西・佐竹台）
85	半田・伊藤	（サンセットＫＨ）
86	嶋川・久保	（山田東・ネオマックス）
87	bye	（　---　）
88	中川・佐藤	（古江台）
89	槙田・山下	（山田東・第一生命吹田）
90	福田・安井	（千里山東・吹田市役所）
91	清水・神坂	（山田西・藤が丘町）
92	小林・尾崎	（泉町・江坂町）
93	津川・大田	（新芦屋上・佐井寺）
94	首藤・北島	（佐竹台・藤白台）
95	bye	（　---　）
96	白銀・矢野	（山田東・山田西）

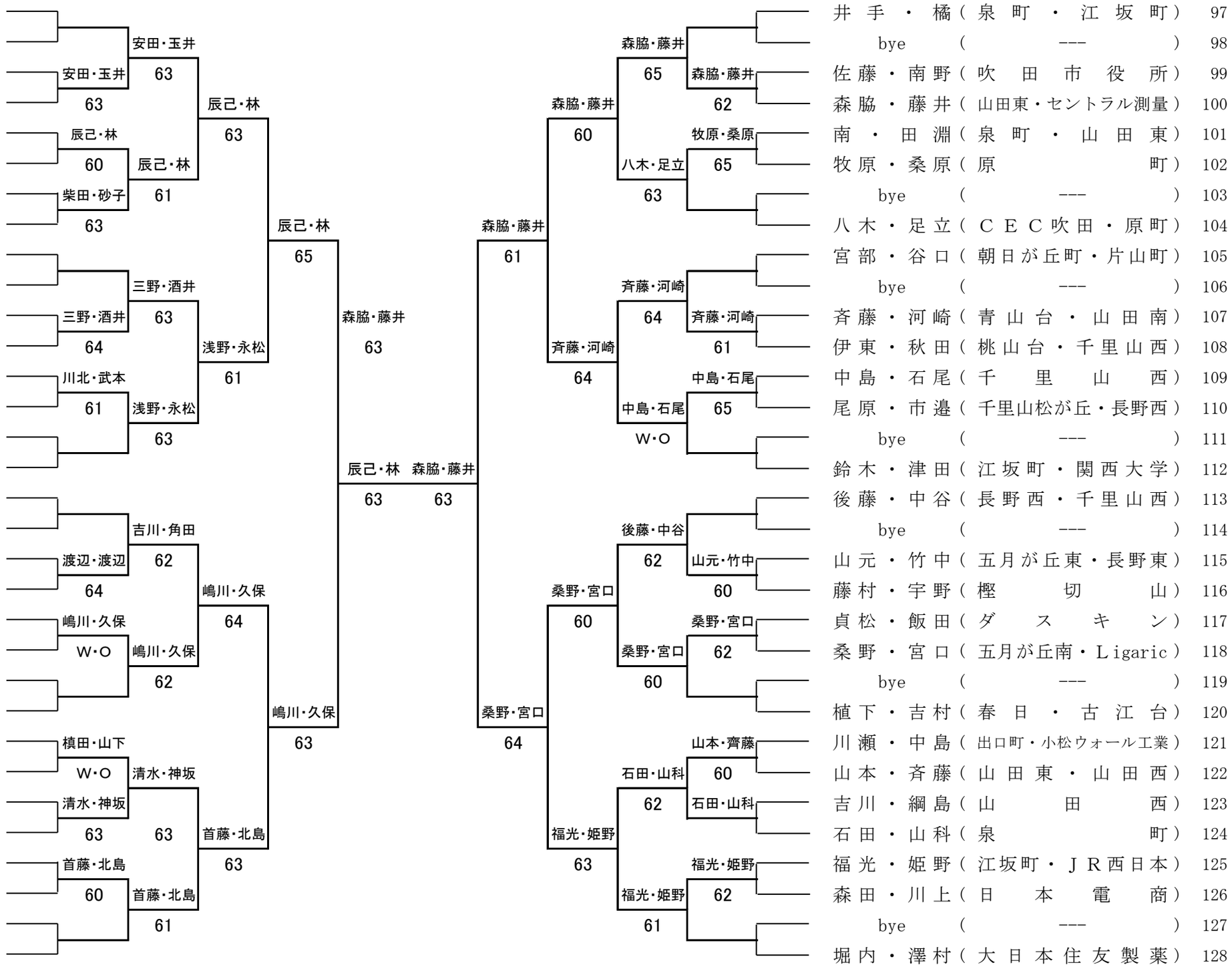

井手・橘	（泉町・江坂町）	97
bye	（　---　）	98
佐藤・南野	（吹田市役所）	99
森脇・藤井	（山田東・セントラル測量）	100
南・田淵	（泉町・山田東）	101
牧原・桑原	（原町）	102
bye	（　---　）	103
八木・足立	（ＣＥＣ吹田・原町）	104
宮部・谷口	（朝日が丘町・片山町）	105
bye	（　---　）	106
斉藤・河崎	（青山台・山田南）	107
伊東・秋田	（桃山台・千里山西）	108
中島・石尾	（千里山西）	109
尾原・市邉	（千里山松が丘・長野西）	110
bye	（　---　）	111
鈴木・津田	（江坂町・関西大学）	112
後藤・中谷	（長野西・千里山西）	113
bye	（　---　）	114
山元・竹中	（五月が丘東・長野東）	115
藤村・宇野	（樫切山）	116
貞松・飯田	（ダスキン）	117
桑野・宮口	（五月が丘南・Ligaric）	118
bye	（　---　）	119
植下・吉村	（春日・古江台）	120
川瀬・中島	（出口町・小松ウォール工業）	121
山本・斉藤	（山田東・山田西）	122
吉川・綱島	（山田西）	123
石田・山科	（泉町）	124
福光・姫野	（江坂町・ＪＲ西日本）	125
森田・川上	（日本電商）	126
bye	（　---　）	127
堀内・澤村	（大日本住友製薬）	128