男子ダブルスB　級（その２）

65	奥井・藤井	（上山手町・藤白台）
66	bye	（---）
67	杉山・植下	（千里山月が丘・千里山竹園）
68	桑野・野田	（五月が丘南・佐井寺）
69	野坂・奥村	（吹田市役所）
70	柴田・砂子	（日の出町・内本町）
71	bye	（---）
72	加納・永松	（三城・垂水町）
73	高橋・浅田	（吹田市役所）
74	bye	（---）
75	香田・石津	（ダスキン・江坂町）
76	北村・田中	（山田西）
77	三野・中尾	（吹東町・津雲台）
78	谷口・山下	（片山町・吹田市役所）
79	bye	（---）
80	堀内・澤村	（大日本住友製薬）
81	大矢・服部	（五月が丘東・藤白台）
82	bye	（---）
83	片山・北嶋	（南高浜町・青葉丘北）
84	落合・杉上	（山手町・山田西）
85	八木・杉野	（ＣＥＣ・垂水町）
86	松澤・中村	（岸部北・山田南）
87	bye	（---）
88	鈴木・水頭	（片山町・上山田）
89	五十嵐・片山	（江坂町・広芝町）
90	bye	（---）
91	bye	（---）
92	近藤・深澤	（小松ウオール工業・春日）
93	加原・亀井	（千里山西・新芦屋上）
94	長谷川・蒲生	（津雲台・桃山台）
95	bye	（---）
96	上田・吉村	（千里山西・佐井寺南が丘）
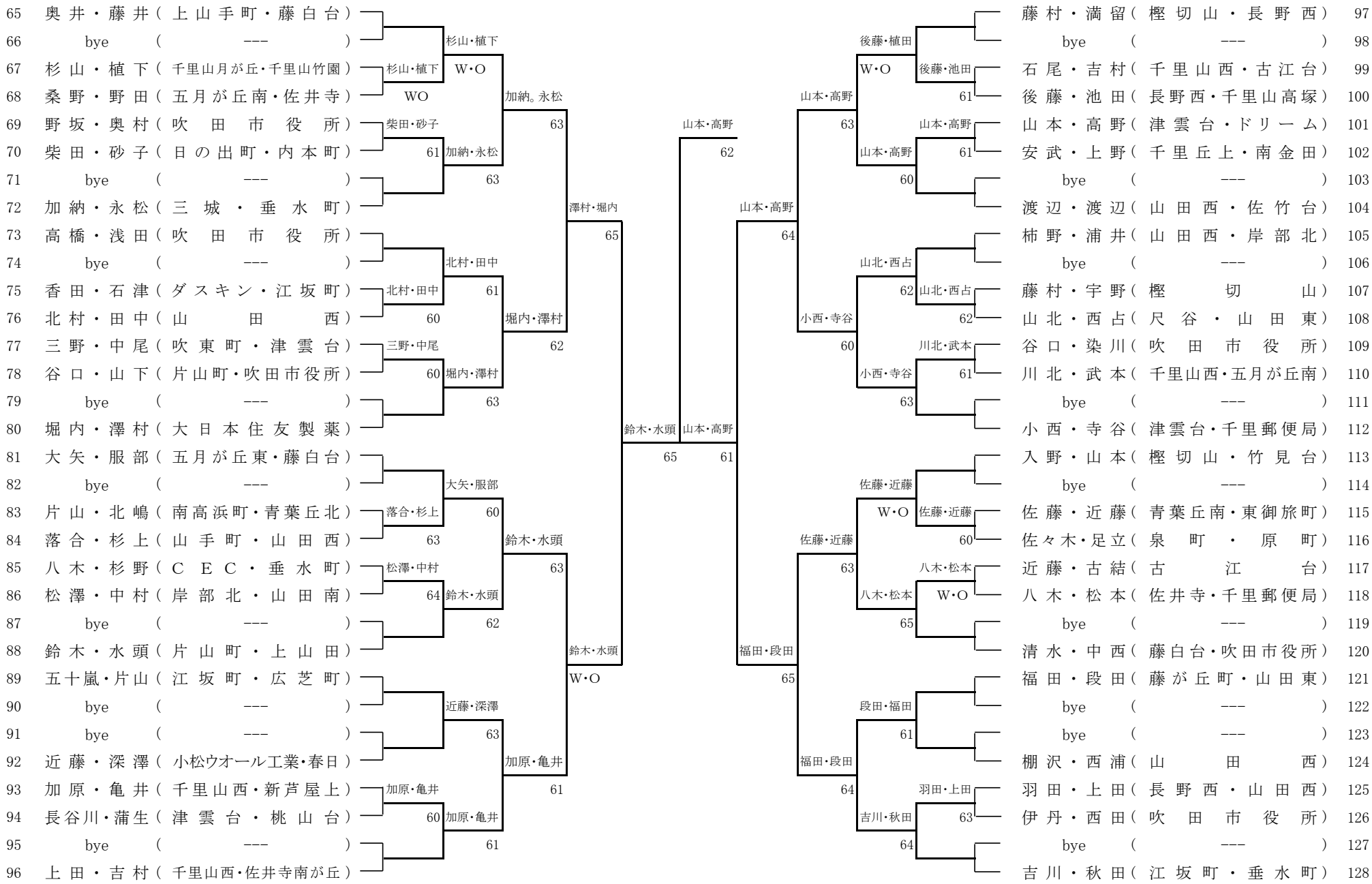
97	藤村・満留	（樫切山・長野西）
98	bye	（---）
99	石尾・吉村	（千里山西・古江台）
100	後藤・池田	（長野西・千里山高塚）
101	山本・高野	（津雲台・ドリーム）
102	安武・上野	（千里丘上・南金田）
103	bye	（---）
104	渡辺・渡辺	（山田西・佐竹台）
105	柿野・浦井	（山田西・岸部北）
106	bye	（---）
107	藤村・宇野	（樫切山）
108	山北・西占	（尺谷・山田東）
109	谷口・染川	（吹田市役所）
110	川北・武本	（千里山西・五月が丘南）
111	bye	（---）
112	小西・寺谷	（津雲台・千里郵便局）
113	入野・山本	（樫切山・竹見台）
114	bye	（---）
115	佐藤・近藤	（青葉丘南・東御旅町）
116	佐々木・足立	（泉町・原町）
117	近藤・古結	（古江台）
118	八木・松本	（佐井寺・千里郵便局）
119	bye	（---）
120	清水・中西	（藤白台・吹田市役所）
121	福田・段田	（藤が丘町・山田東）
122	bye	（---）
123	bye	（---）
124	棚沢・西浦	（山田西）
125	羽田・上田	（長野西・山田西）
126	伊丹・西田	（吹田市役所）
127	bye	（---）
128	吉川・秋田	（江坂町・垂水町）