男子ダブルスＡ級

1	森・原田	（五月が丘東・南正雀）
2	bye	（---）
3	坂本・松井	（千里山高塚・千里山西）
4	宮成・江郷	（千里山東・原町）
5	藤村・堀部	（五月が丘北・垂水町）
6	bye	（---）
7	bye	（---）
8	山岸・南	（出口町・大日電子）
9	谷口・登松	（コナミＳＣ江坂・泉町）
10	bye	（---）
11	藤原・浦	（大日本住友製薬）
12	木下・井山	（山田西）
13	川島・松下	（山田西）
14	中居・明石	（コナミＳＣ江坂・垂水町）
15	bye	（---）
16	川窪・安井	（吹田市役所）
17	安藤・由良	（大日本住友製薬）
18	bye	（---）
19	冨・魚井	（佐竹台・大阪大学）
20	渡辺・小野	（青葉丘南・科技学園高）
21	水谷・梅田	（長野東・片山町）
22	bye	（---）
23	bye	（---）
24	松岡・石浜	（山田西・千里山西）
25	宇賀・西村	（山田東・江坂町）
26	bye	（---）
27	bye	（---）
28	尾崎・藤本	（高浜町・高野台）
29	信木・井関	（江坂町・小松ウオール工業）
30	徳田・岡田	（千里丘下・津雲台）
31	bye	（---）
32	田端・山本	（山田東・山田西）

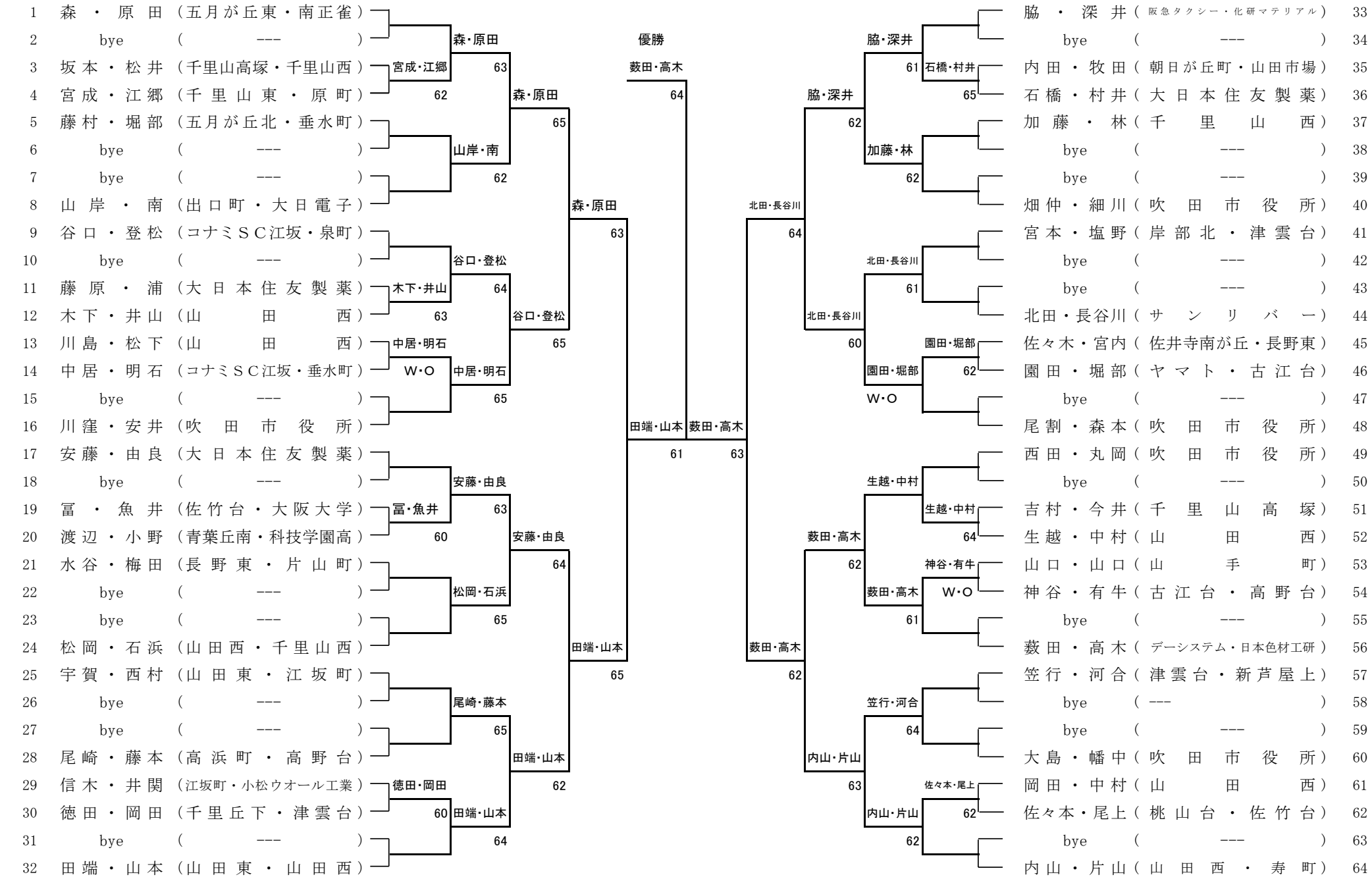

脇・深井	（阪急タクシー・化研マテリアル）	33
bye	（---）	34
内田・牧田	（朝日が丘町・山田市場）	35
石橋・村井	（大日本住友製薬）	36
加藤・林	（千里山西）	37
bye	（---）	38
bye	（---）	39
畑仲・細川	（吹田市役所）	40
宮本・塩野	（岸部北・津雲台）	41
bye	（---）	42
bye	（---）	43
北田・長谷川	（サンリバー）	44
佐々木・宮内	（佐井寺南が丘・長野東）	45
園田・堀部	（ヤマト・古江台）	46
bye	（---）	47
尾割・森本	（吹田市役所）	48
西田・丸岡	（吹田市役所）	49
bye	（---）	50
吉村・今井	（千里山高塚）	51
生越・中村	（山田西）	52
山口・山口	（山手町）	53
神谷・有牛	（古江台・高野台）	54
bye	（---）	55
藪田・高木	（デーシステム・日本色材工研）	56
笠行・河合	（津雲台・新芦屋上）	57
bye	（---）	58
bye	（---）	59
大島・幡中	（吹田市役所）	60
岡田・中村	（山田西）	61
佐々本・尾上	（桃山台・佐竹台）	62
bye	（---）	63
内山・片山	（山田西・寿町）	64