B級(その1)

2011年5月15日(日)　＊ No.3～64　8:45集合

＊ No.1 , No.33　9:45集合

残り試合は６月１９日(日)
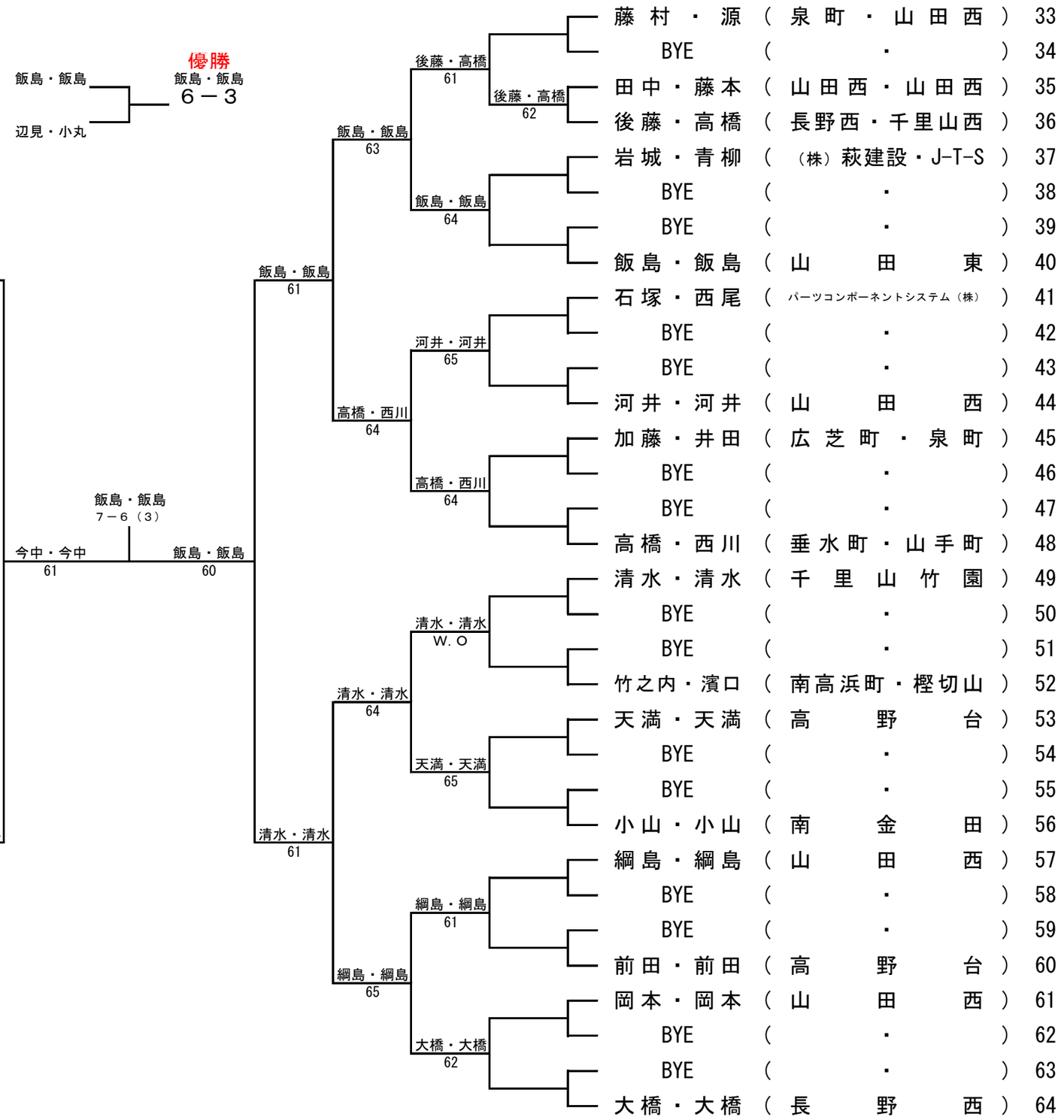
1	今中・今中	佐竹台	
2	BYE	・	
3	中谷・中谷	千里山西	
4	大矢・山口	五月が丘東・千里山竹園	
5	山本・山本	春日	
6	BYE	・	
7	BYE	・	
8	篠崎・中尾	垂水町・津雲台	
9	東・東	竹谷町	
10	BYE	・	
11	BYE	・	
12	菅・樋口	上山田・山田東	
13	藤井・藤井	藤白台	
14	BYE	・	
15	BYE	・	
16	桑田・藤村	長野東・泉町	
17	長野・長野	山田西	
18	BYE	・	
19	BYE	・	
20	三好・三好	長野西	
21	桑原・加藤	原町・岸部北	
22	BYE	・	
23	BYE	・	
24	岩田・今川	江ノ木町・江ノ木町	
25	内田・内田	（株）ＴＩＳ	
26	BYE	・	
27	BYE	・	
28	渡辺・大久保	長野西・千里山竹園	
29	山科・山科	泉町	
30	BYE	・	
31	BYE	・	
32	野瀬・山下	春日・藤白台