B級

2015年6月6(土) No.3～30　8:40集合　(No.1.8.17.32　9：30集合)
No.35～62　11:00集合　(No.33.48.64　12：00集合)

残り試合は6月13日(土)
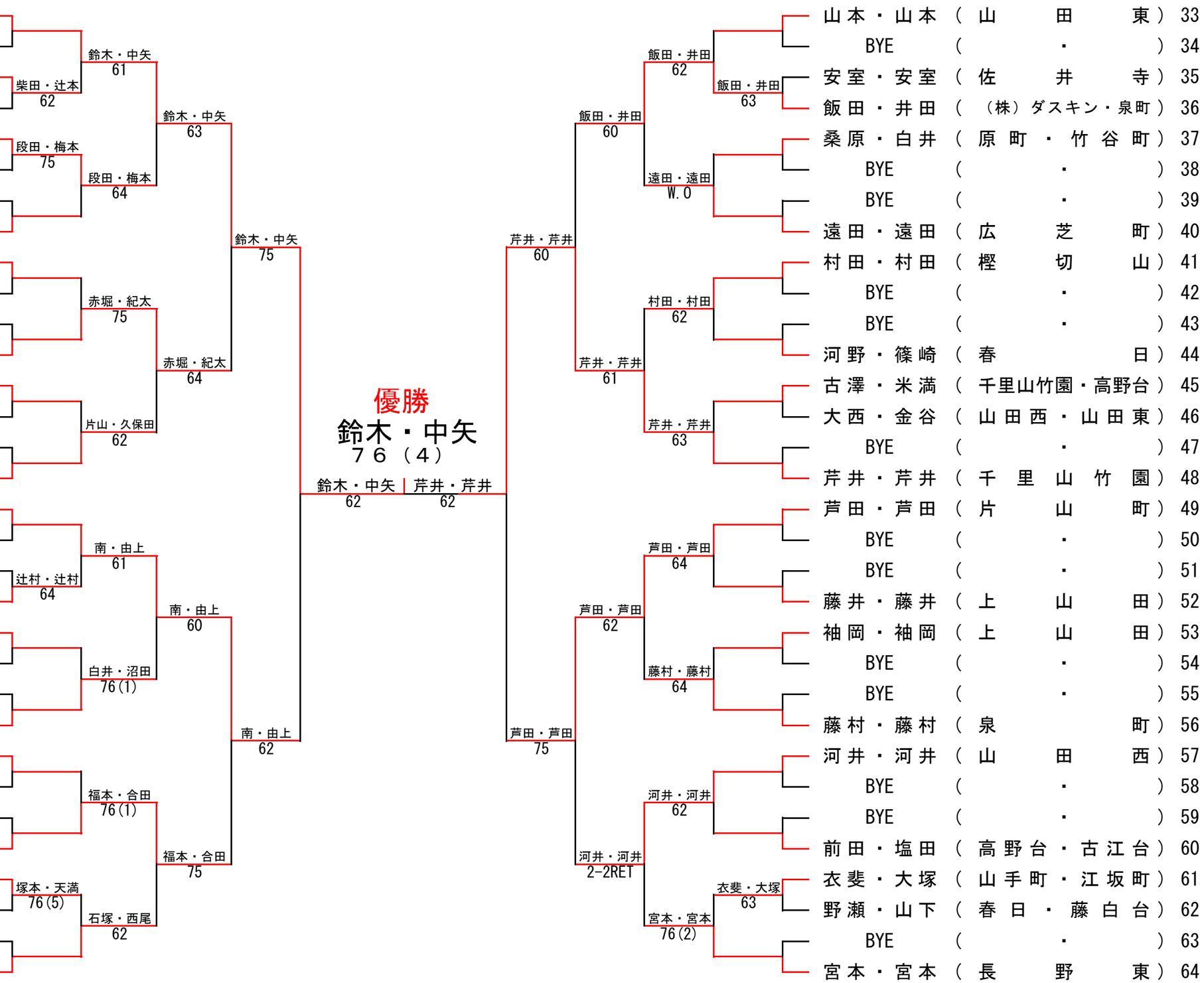
1	鈴木・中矢	江坂町・津雲台
2	BYE	・
3	柴田・辻本	佐竹台・原町
4	眞鍋・眞鍋	南吹田
5	段田・梅本	山田東・岸部中
6	綱島・綱島	山田西
7	BYE	・
8	岡本・塩山	五月が丘南・高野台
9	澤田・澤田	清水
10	BYE	・
11	BYE	・
12	赤堀・紀太	山田西・竹見台
13	田中・西嶋	五月が丘東・五月が丘北
14	BYE	・
15	BYE	・
16	片山・久保田	広芝町・江の木町
17	南・由上	江の木町・高野台
18	BYE	・
19	迫田・迫田	ウツブキ工業・なおた歯科
20	辻村・辻村	原町
21	篠崎・藤田	春日・藤白台
22	BYE	・
23	BYE	・
24	白井・沼田	竹谷町・原町
25	足立・道下	原町
26	BYE	・
27	BYE	・
28	福本・合田	垂水町・千里山東
29	塚本・天満	竹見台・高野台
30	川原・佐々木	五月が丘北・五月が丘東
31	BYE	・
32	石塚・西尾	三愛ロジスティクス